Sommario - Summary

Lampade d'emergenza - LED safety lighting
Gruppi autonomi autoalimentati - Self-contained luminaires

LED Sirio Pag. 188/E

LED Venere Pag. 190/E

Accessori LED Sirio / Venere Pag. 192/E

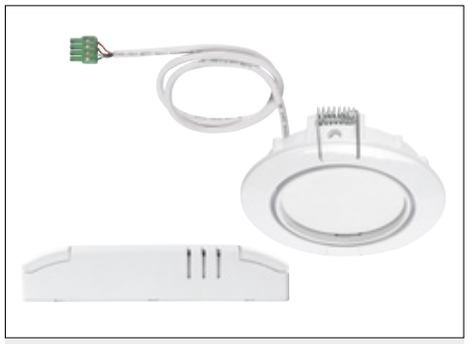
Kit LED Signum Direction Pag. 194/E

LED Cuculo 503 Pag. 197/E

LED Cuculo 503 - 54 Pag. 197/E

LED Cuculo ø 60 - 54 Pag. 197/E

LED KEYEMER Pag. 200/E

MASTER DALI BUS Pag. 202/E - 203/E

Controller REST-MODE Pag. 204/E

Simboli e omologazioni - Symbols and approval

W	Potenza *Power*
Lm	Lumen
Lm/h	Lumen/Ora *Lumen/Hours*
Battery	Tipo di batteria utilizzata *Type of battery used*
pcs	Quantità minima ordinabile *Minimum quantity to be ordered*
IP..	Grado di protezione IP *IP protection degree*
IK..	Grado di protezione IK *IK protection degree*
+40 C° -20	Temperatura ambiente di funzionamento *Operating ambient temperature*
SE	**SE (solo emergenza) o non permanente** La lampada si accende solo quando c'è una interruzione dell'energia elettrica che la alimenta.
N/M	***N/M (Non-Maintained)*** *The light is switch on only if there is the power supply to the light is disrupted.*

SA	**SA (sempre accesa) o permanente** La lampada rimane costantemente accesa sia in presenza che in assenza di rete. Questo tipo di funzionamento è adatto ad illuminare un pittogramma per segnalare la via di esodo.
M	***M (Maintained)*** *The light remains on constantly if the power grid is operational or not. This type of operation is suitable for illuminating a pictogram to indicate the escape route.*
850°	Apparecchio che resiste alla prova del filo incandescente a 850° *The device passes the glow wire test at 850°.*
M M	Apparecchio idoneo all'installazione sui mobili. *The device passes the glow wire test*
	Apparecchio in classe II, senza morsetto o terminale di terra. *Class II device without terminal block or earth terminal*
	Apparecchio per uso indipendente *Independent use driver*
	Apparecchio con corpo costruito con materiali riciclabili *The body of this device is made of recyclable material*
CE	Tutti i prodotti sono costruiti nel rispetto delle Normative Europee *All products are manufactured in compliance with European Standards*
N NEMKO	Sicurezza + compatibilità elettromagnetica *Safety + electromagnetic compatibility*

Composizione descrizione - Article sequency

SIRIO IP42 11 SA-SE 3H AT C H

1	2	3	4	5	6	7	8
Famiglia *Family*	**Grado IP** *IP Degree*	**Potenza** *Power*	**Funzionamento in emergenza** *Emergency functionality*	**Autonomia (ore)** *Autonomy (Hours)*	**Controllo periodico dell'efficienza** *Periodic efficiency check*	**Inibizione alla scarica degli accumulatori** *Lockout undervoltage battery*	**Flusso** *Flux*
SIRIO o / or **VENERE**	**IPXX**	Potenza fluorescente equivalente Equivalent fluorescent power lamp	**SE**	**1H**	**V**	**C**	**H**
			SOLO Emergenza *NON Maintained*	o / or 2 o / or 3 o / or 6	Tradizionale: a vista *Traditional: visual inspection*	Configurabile ad interruttore sotto chiave oppure Rest-Mode *Configurable switch under key or Safety device (Rest Mode)*	Alto flusso luminoso *High luminous flux*
			SA		**A T**	**I**	
			Sempre accesa *M Maintained*		Test Automatico *Automatic test*	Solo interruttore sotto chiave *Only switch under key*	
						X	
						Nessun sistema di inibizione No inhibition system	

CERTIFICATE

No. P18223203

Order No. 311270

Product	LED emergency light, wall mounted
Applicant	Relco Srl Via delle Azalee 6/A 20090 Buccinasco (MI) Italy
Manufacturer	Relco Srl Via delle Azalee 6/A 20090 Buccinasco (MI) Italy
Ratings	6 W 220-230 V~ 50-60 Hz, Class II, IP42,
Trade mark	Relco or Relco Sud
Model / Type Ref.	1) VENERE 40 LED SA-SE-3A; 2) VENERE 40 LED SA-SE-1A
Principal characteristics	1) Ni-Cd battery, test device 3 h emergency duration; 2) Ni-Cd battery, test device 1 h emergency duration
A sample of the product was tested and found to be in conformity with	LITE EN 60598-2-22:2014 EN 60598-1:2015
Validity	This certificate documents conformity with the standards shown, and also applies as license for use of Nemkos name and certification mark. The certificate and license is valid as long as the applicable conditions are complied with, and provided that any changes to the product are notified to Nemko for acceptance prior to implementation. New standards or amendments to the standards may imply that the product design must be updated and/or that re-testing and re-certification is necessary.
Additional information	Compliance with requirements regarding electromagnetic compatibility (EMC) is based on a self declaration from the manufacturer/representative according to the European EMC Directive.
Additional model(s)	No additional models

Date of issue 28-11-2018

Okhyun Jeon

Okhyun Jeon
Certification Department

Nemko AS
Gaustadalléen 30, P.O. Box 73 Blindern, 0314 Oslo, Norway
TEL +47 22 96 03 30 FAX +47 22 96 05 50 EMAIL info@nemko.com
ENTERPRISE NUMBER NO974404532

CERTIFICATE

No. P18223226

Order No. 316635

Product	LED emergency light, wall mounted
Applicant	Relco Srl Via delle Azalee 6/A 20090 Buccinasco (MI) Italy
Manufacturer	Relco Srl Via delle Azalee 6/A 20090 Buccinasco (MI) Italy
Ratings	3 W 220-230 V ~ 50-60 Hz, Class II, IP42
Trade mark	Relco or Relco Sud
Model / Type Ref.	1) SIRIO 20 LED SA-SE-3A; 2) SIRIO 20 LED SA-SE-1A
Principal characteristics	1) Ni-Cd battery, test device 3 h emergency duration; 2) Ni-Cd battery, test device 1 h emergency duration
A sample of the product was tested and found to be in conformity with	LITE EN 60598-2-22:2014 EN 60598-1:2015
Validity	This certificate documents conformity with the standards shown, and also applies as license for use of Nemkos name and certification mark. The certificate and license is valid as long as the applicable conditions are complied with, and provided that any changes to the product are notified to Nemko for acceptance prior to implementation. New standards or amendments to the standards may imply that the product design must be updated and/or that re-testing and re-certification is necessary.
Additional information	
Additional model(s)	No additional models

Date of issue 29-11-2018

Okhyun Jeon

Okhyun Jeon
Certification Department

Nemko AS
Gaustadalléen 30, P.O. Box 73 Blindern, 0314 Oslo, Norway
TEL +47 22 96 03 30 FAX +47 22 96 05 50 EMAIL info@nemko.com
ENTERPRISE NUMBER NO974404532

LED Sirio
LED Venere

MADE IN ITALY

Lampade d'emergenza in IP42 convertibili in IP65, ampio flusso luminoso, estremamente versatili coprono tutte le esigenze di installazione, a parete, soffitto, incasso in muratura o cartongesso, sospensione e Binario elettrificato e rispetta le più severe norme di riferimento.

Emergency lights in IP42 can be converted to IP65, wide light flow, extremely versatile they cover all installation requirements, wall mounted, ceiling mounted and recessed in brickwork or plasterboard, suspension and powered track and compliance with the most severe normative references.

LED Sirio

LED Venere

MADE IN ITALY

LED Sirio

Potenza*:	6W, 11W , 18W	***Power*:***	*6W, 11W , 18W*
Alimentazione:	220-240V~, 110V~ a richiesta.	***Current:***	*220-240V~, 110V~ on request.*
Funzionamento:	SA (Sempre accesa) - SE (Solo Emergenza) Rest-Mode: con dispositivo opzionabile (cod. RO0325).	***Functioning:***	*M (Maintained) - N/M (Non-Maintained) Rest-Mode: with an optional device (code RO0325).*
Conforme alle norme:	EN60598-1; EN60598-2-2; EN60598-2-22; EN62471; EN62031; EN61347-1; EN61347-2-13.	***According to standard:***	*EN60598-1; EN60598-2-2; EN60598-2-22; EN62471; EN62031; EN61347-1; EN61347-2-13.*
Grado di protezione:	IP42 (IP65 con accessorio cod.RO0310)	***IP Degree:***	*IP42 (IP65 with accessory cod.RO0310)*
Inibizione:	vedi tabella	***Inibition:***	*See table*
Autonomia:	1h, 2h, 3h	***Autonomy:***	*1h, 2h, 3h*
Temperatura ambiente:	-20°C ÷ +50°C.	***Operating ambient temperature:***	*-20°C ÷ +50°C.*
Installazioni:	Soffitto, parete, parete a bandiera 90°, binario trifase, sospensione con tiges e cavi, incasso controsoffitto.	***Installation:***	*Ceiling, wall, 90 ° flag wall, three-phase track, suspension with tiges and cables, recessed false ceiling.*
Alimentatore:	driver elettronico a corrente costante.	***Driver:***	*Electronic constant current driver.*
Corpo:	Policarbonato bianco RAL 9003.	***Body:***	*White polycarbonate RAL 9003.*
Sorgente:	Modulo LED	***Light source:***	*LED module*
Ottica:	Simmetrica	***Optic:***	*Simmetrical*
Schermo:	Policarbonato trasparente	***Shield:***	*Transparent polycarbonate*

* Potenza indicativa per il confronto con tubo fuorescente (a parità di lumen prodotti).

** Power indicative by comparison with fluorescent tube (at the same produced lumen)*

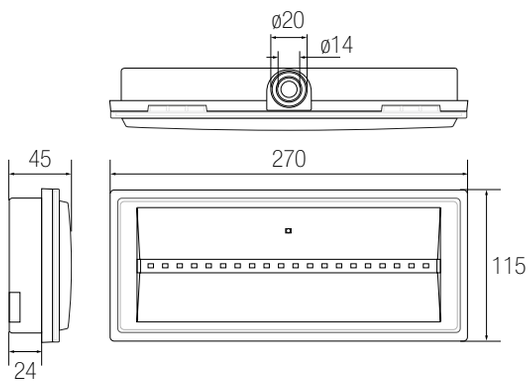

Dati fotometrici
Photometric data

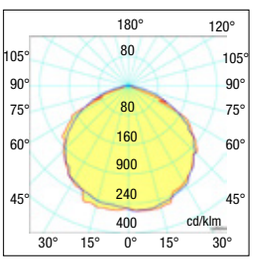

Accessori non inclusi - *Not included accessoires*

da ordinare separatamente - *to be ordered separately*

Codice/Code		Descrizione/*Description*	Pag.
RO0301	1	Kit Binario trifase - *Threephase track kit*	192/E
RO0310	2	Kit IP 65	192/E
RO0315	3	Kit controsoffitto molle e staffa - *Kit recessed springs and brackets*	192/E
8450S	4	Kit sospensione per bandiera - *Suspension kit for double sided diffuser.*	192/E
RO0330	5	Scatola da incasso - *Built-in mounting box*	192/E
RO0331	6	Cornice per incasso - *Flush mounting frame.*	192/E
RO0342	7	Staffa 90° per bandiera - *90° bracket for double sided diffuser.*	192/E
RO0365	8	Griglia di protezione antivandalo - *Anti-vandalism protection grid.*	192/E
RO0325	9	Comando centralizzato per l'inibizione dell'emergenza - *Controller Rest-mode.*	204/E
RO0320	10	5 segnali di sicurezza (adesivi) - *5 safety signs (adhesives).*	193/E
RO0335	11	Kit segnaletica di sicurezza bifacciale (PMMA 10mm + 5 adesivi) - Kit *Double sided diffuser with safety signs (PMMA 10mm+ 5 adhesives).*	193/E
RO0335SXDX	12	Segnaletica di sicurezza bifacciale indicazione sinistra/destra - *double sided indicator left/right safety signs*	193/E
RO0335DIR	12	Segnaletica di sicurezza bifacciale indicazione diritto - *double sided indicator straight safety signs*	193/E
RO0335EX	12	Segnaletica di sicurezza bifacciale indicazione (exit) - *double sided safety signs indicator (exit).*	193/E

Fissaggio a soffitto
Ceiling fixing

Fissaggio a parete
Wall fixing

Installazione a bandiera 90°
90° flag installation

Installazione su binario trifase
three-phase track Installation

Installazione a sospensione
Suspension installation

Installazione ad incasso con cornice
Recessed installation with frame

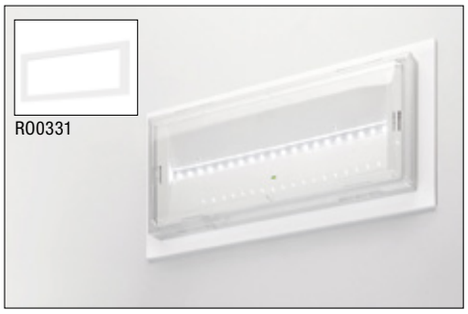

220-240 Vac | 110 Vac a richiesta on demand | 50/60 Hz | IP42 / IP65 | IK08 | M M | 850° | +40 C° -20

LED Sirio ECO

Descrizione *Description*	Potenza* *Power* W	Versione *Version*		Autonomia** *Autonomy* h.	Inibizione *Inhibition* switch	Batteria *Battery Ni-Cd* Volt	Batteria *Battery Ni-Cd* Ah	Ricarica *Recharge* h.	Flusso medio *Average flow* SE lm	Flusso medio *Average flow* SA lm	n° LED	Assorb. max Absorpt. max SE W	Assorb. max Absorpt. max SA W	Pcs	Codice *Code*	Euro
SIRIO IP42 6 SE 2H V X	6	SE		2 (6)	NO	2,4	0,8	12	70	-	3	1,2	-	12	1943LREL	44,00
SIRIO IP42 11 SE 1H V X	11	SE		1 (3)	NO	2,4	0,8	12	120	-	5	1,2	-	12	1956LSREL	45,00
SIRIO IP42 11 SA-SE 1H V X	11	SE	SA	1 (3)	NO	2,4	0,8	12	100	50	9	1,2	1,7	12	1956LSAREL	58,00
SIRIO IP42 11 SA-SE 3H V X	11	SE	SA	3 (9)	NO	2,4	1,6	24	100	50	9	1,2	1,7	12	1956L2SAREL	61,00

LED Sirio

Descrizione *Description*	Potenza* *Power* W	Versione *Version*	Autonomia** *Autonomy* h.	Inibizione *Inhibition* switch	Batteria *Battery Ni-Cd* Volt	Batteria *Battery Ni-Cd* Ah	Ricarica *Recharge* h.	Flusso medio *Average flow* SE lm	n° LED	Assorb. max Absorpt. max SE W	Pcs	Codice *Code*	Euro
SIRIO IP42 11 SE 1H V I	11	SE	1 (3)	SI	3,6	0,8	12	150	20	2,7	12	1956L20REL	46,00
SIRIO IP42 11 SE 3H V I	11	SE	3 (9)	SI	3,6	1,6	24	150	20	2,9	12	1992L20REL	53,00
SIRIO IP42 18 SE 1H V I	18	SE	1 (3)	SI	3,6	1,6	24	400	20	3,5	12	2046LREL	59,00

LED Sirio AUTOTEST

Descrizione Description	Potenza* *Power* W	Versione *Version*		Autonomia** *Autonomy* h.	Inibizione *Inhibition* switch + rest mode	Batteria *Battery Ni-Cd* Volt	Batteria *Battery Ni-Cd* Ah	Ricarica *Recharge* h.	Flusso medio *Average flow* SE lm	Flusso medio *Average flow* SA lm	n°LED	Assorb. max Absorpt. max SE W	Assorb. max Absorpt. max SA W	Pcs	Codice *Code*	Euro
SIRIO IP42 11 SE 1H AT C	11	SE		1 (3)	SI	3,6	1,6	12	480	-	20	3,1	-	12	1956L20AREL	80,00
Ⓝ SIRIO IP42 11 SA-SE 1H AT C	11	SE	SA	1 (3)	SI	3,6	0,8	12	160	160	20	1,6	3,5	12	1956L20ASAREL	80,00
SIRIO IP42 11 SA-SE 3H AT C	11	SE	SA	3 (8)	SI	3,6	1,6	12	160	160	20	1,6	3,5	12	1992L20ASAREL	80,00

Ⓝ NEMKO - Certificato di sicurezza e compatibilità elettromagnetica - *Safety and electromagnetic compatibility certificate.*

*Potenza indicativa per il confronto con tubo fuorescente (a parità di lumen prodotti) - *Power indicative by comparison with fluorescent tube (at the same produced lumen).*

**Rimuovendo il Jumper interno si triplica l'autonomia e si riduce di 1/3 il flusso luminoso - *Removing the internal Jumper triples autonomy and reduces the light flow by 1/3*

Indicatori LED Autodiagnosi - *LED indicator Autotest*

	Fisso - *Fixed light*	Lampeggiante - *Flashed light*
Verde - *Green*	Batteria carica *Battery charged*	Batteria in carica *Battery in charge*
Rosso - *Red*	Lampada guasta *Lamp fail*	Batteria guasta e / o e autonomia insufficiente *Battery fail and/or insufficient autonomy*
Arancio - *Orange*	Lampada inibita in assenza di rete *Lamp inhibited in no mains condition*	Inibizione test funzionale e di autonomia *Functional and autonomy tests inhibited*

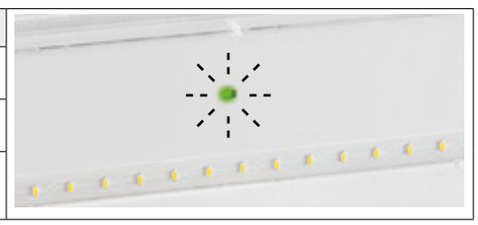

MADE IN ITALY

LED Venere

Potenza*:	24W	***Power*:***	*24W*
Alimentazione:	220-240V~, 110V~ a richiesta.	***Current:***	*220-240V~, 110V~ on request.*
Funzionamento:	SA (Sempre accesa) - SE (Solo Emergenza) Rest-Mode: con dispositivo opzionabile (cod. RO0325).	***Functioning:***	*M (Maintained) - N/M (Non-Maintained) Rest-Mode: with an optional device (code RO0325).*
Conforme alle norme:	EN60598-1; EN60598-2-2; EN60598-2-22; EN62471; EN62031; EN61347-1; EN61347-2-13.	***According to standard:***	*EN60598-1; EN60598-2-2; EN60598-2-22; EN62471; EN62031; EN61347-1; EN61347-2-13.*
Grado di protezione:	IP42 (IP65 con accessorio cod.RO0310)	***IP Degree:***	*IP42 (IP65 with accessory cod.RO0310)*
Inibizione:	vedi tabella	***Inibition:***	*See table*
Autonomia:	1h, 2h, 3h	***Autonomy:***	*1h, 2h, 3h*
Temperatura ambiente:	-20°C ÷ +50°C.	***Operating ambient temperature:***	*-20°C ÷ +50°C.*
Installazioni:	Soffitto, parete, parete a bandiera 90°, binario trifase, sospensione con tiges e cavi, incasso controsoffitto.	***Installation:***	*Ceiling, wall, 90 ° flag wall, three-phase track, suspension with tiges and cables, recessed false ceiling.*
Alimentatore:	driver elettronico a corrente costante.	***Driver:***	*Electronic constant current driver.*
Corpo:	Policarbonato bianco RAL 9003.	***Body:***	*White polycarbonate RAL 9003.*
Sorgente:	Modulo LED	***Light source:***	*LED module*
Ottica:	Simmetrica	***Optic:***	*Simmetrical*
Schermo:	Policarbonato trasparente	***Shield:***	*Transparent polycarbonate*

* Potenza indicativa per il confronto con tubo fuorescente (a parità di lumen prodotti).

** Power indicative by comparison with fluorescent tube (at the same produced lumen)*

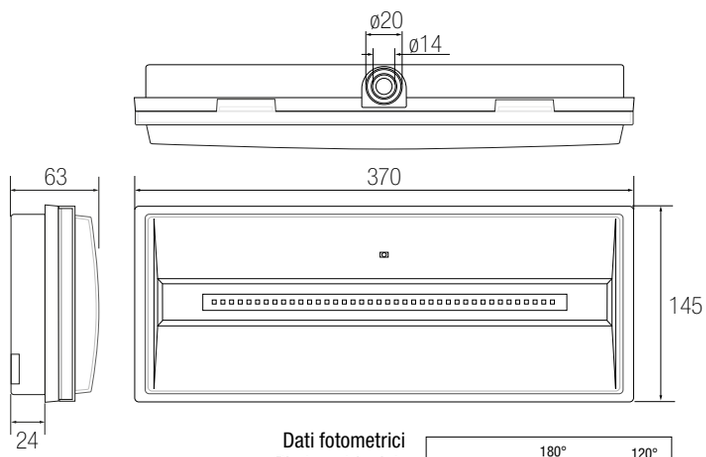

Dati fotometrici
Photometric data

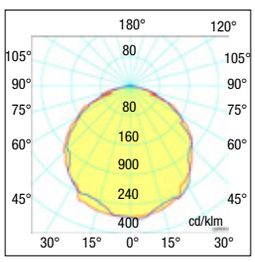

Accessori non inclusi - *Not included accessoires*

da ordinare separatamente - *to be ordered separately*

Codice/Code		Descrizione/*Description*	Pag.
RO0301	1	Kit Binario trifase - *Threephase track kit*	192/E
RO0312	2	Kit IP 65	192/E
RO0315	3	Kit controsoffitto molle e staffa - *Kit recessed springs and brackets*	192/E
8450S	4	Kit sospensione per bandiera - *Suspension kit for double sided diffuser.*	192/E
RO0334	5	Scatola da incasso - *Built-in mounting box*	192/E
RO0332	6	Cornice per incasso - *Flush mounting frame.*	192/E
RO0342	7	Staffa 90° per bandiera - *90° bracket for double sided diffuser.*	192/E
RO0365	8	Griglia di protezione antivandalo - *Anti-vandalism protection grid.*	192/E
RO0325	9	Comando centralizzato per l'inibizione dell'emergenza - *Controller Rest-mode.*	204/E
RO0322	10	5 segnali di sicurezza (adesivi) - *5 safety signs (adhesives).*	193/E
RO0337	11	Kit segnaletica di sicurezza bifacciale (PMMA 10mm + 5 adesivi) - Kit *Double sided diffuser with safety signs (PMMA 10mm+ 5 adhesives).*	193/E
RO0337SXDX	12	Segnaletica di sicurezza bifacciale indicazione sinistra/destra - *double sided indicator left/right safety signs*	193/E
RO0337DIR	12	Segnaletica di sicurezza bifacciale indicazione diritto - *double sided indicator straight safety signs*	193/E
RO0337EX	12	Segnaletica di sicurezza bifacciale indicazione (exit) - *double sided safety signs indicator (exit).*	193/E

Fissaggio a soffitto
Ceiling fixing

Fissaggio a parete
Wall fixing

Installazione a bandiera 90°
90° flag installation

Installazione su binario trifase
three-phase track Installation

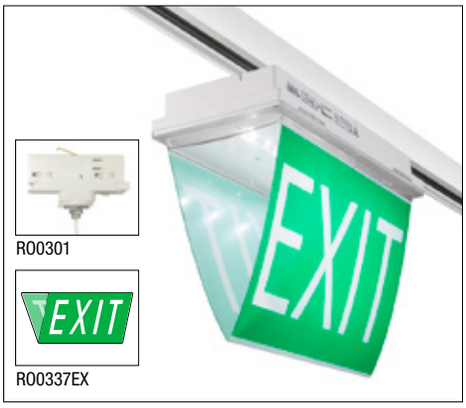

Installazione a sospensione
Suspension installation

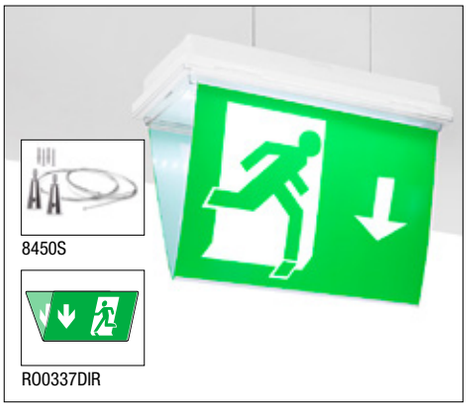

Installazione ad incasso con cornice
Recessed installation with frame

220-240 Vac | 110 Vac a richiesta on demand | 50/60 Hz | IP42 / IP65 | IK08 | M M | 850° | +40 C° -20

LED Venere

Descrizione Description	Potenza* Power W	Versione Version	Autonomia** Autonomy h.	Inibizione Inhibition switch	Batteria Battery Ni-Cd Volt	Batteria Battery Ni-Cd Ah	Ricarica Recharge h.	Flusso medio Average flow SE lm	n°LED	Assorb. max Absorpt. max SE W	Pcs	Codice Code	Euro
VENERE IP42 24 SE 1H V I	24	SE	1 (3)	SI	3,6	1,6	12	320	40	2,9	10	12104L40REL	68,00
VENERE IP42 24 SE 3H V I	24	SE	3 (9)	SI	3,6	4,0	24	320	40	3,2	10	12104/3L40REL	85,00
VENERE IP42 24 SE 1H V I H	24	SE	1	SI	3,6	4,0	24	700	40	3,2	10	12104H40REL	105,00

LED Venere AUTOTEST

Descrizione Description	Potenza* Power W	Versione Version		Autonomia** Autonomy h.	Inibizione Inhibition switch + rest mode	Batteria Battery Ni-Cd Volt	Batteria Battery Ni-Cd Ah	Ricarica Recharge h.	Flusso medio Average flow SE lm	Flusso medio Average flow SA lm	n°LED	Assorb. max Absorpt. max SE W	Assorb. max Absorpt. max SA W	Pcs	Codice Code	Euro
VENERE IP42 24 SE 1H AT C	24	SE		1 (3)	SI	3,6	4,0	24	600	-	40	3,7	-	10	12104L40AREL	85,00
(N) VENERE IP42 24 SA-SE 1H AT C	24	SE	SA	1 (3)	SI	3,6	1,6	12	320	320	40	1,6	6,0	10	12104L40ASA	95,00
VENERE IP42 24 SA-SE 3H AT C	24	SE	SA	3 (9)	SI	3,6	4,0	24	320	320	40	1,8	6,5	10	12104/3L40ASA	116,00
VENERE IP42 24 SA-SE 1H AT C H	24	SE	SA	1 (3)	SI	3,6	4,0	24	600	600	36	1,6	6,0	10	12104L40ASAH	140,00

(N) NEMKO - Certificato di sicurezza e compatibilità elettromagnetica - S*afety and electromagnetic compatibility certificate.*

*Potenza indicativa per il confronto con tubo fuorescente (a parità di lumen prodotti) - *Power indicative by comparison with fluorescent tube (at the same produced lumen).*

**Rimuovendo il Jumper interno si triplica l'autonomia e si riduce di 1/3 il flusso luminoso - *Removing the internal Jumper triples autonomy and reduces the light flow by 1/3*

Indicatori LED Autodiagnosi - *LED indicator Autotest*

	Fisso - *Fixed light*	Lampeggiante - *Flashed light*
Verde - *Green*	Batteria carica *Battery charged*	Batteria in carica *Battery in charge*
Rosso - *Red*	Lampada guasta *Lamp fail*	Batteria guasta e / o e autonomia insufficiente *Battery fail and/or insufficient autonomy*
Arancio - *Orange*	Lampada inibita in assenza di rete *Lamp inhibited in no mains condition*	Inibizione test funzionale e di autonomia *Functional and autonomy tests inhibited*

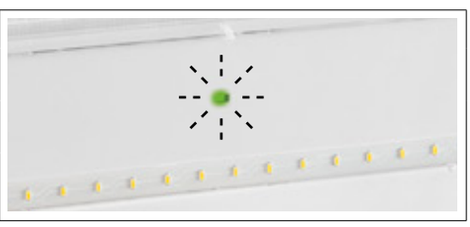

MADE IN ITALY

LED Sirio - LED Venere

accessori non inclusi
not included accessoires

1

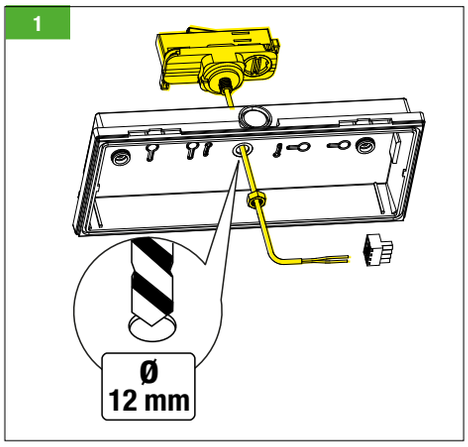

Rif.	Codice *Code*	Descrizione *Description*	Euro
SIRIO / VENERE	R00301	Kit Binario trifase *Three phase track kit*	30,00

2

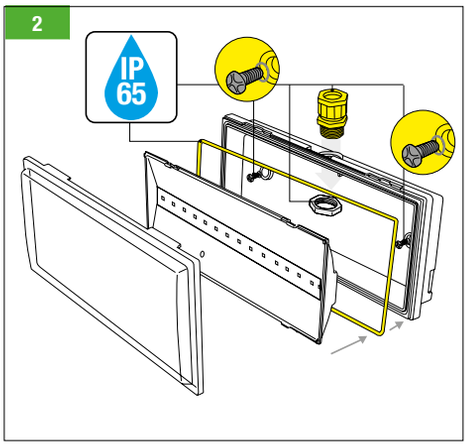

Rif.	Codice *Code*	Descrizione *Description*	Euro
SIRIO	R00310	Kit IP 65	10,00
VENERE	R00312	Kit IP 65	10,00

3

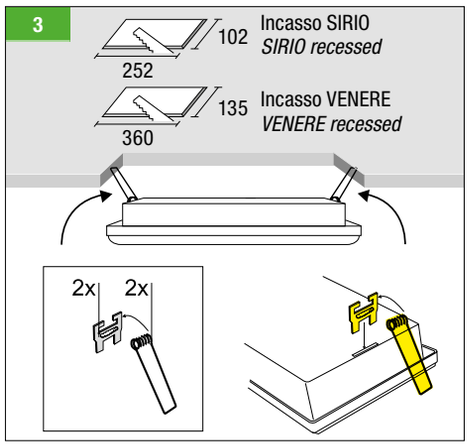

Rif.	Codice *Code*	Descrizione *Description*	Euro
SIRIO / VENERE	R00315	Kit controsoffitto molle e staffa *Kit recessed springs and brackets*	4,00

4

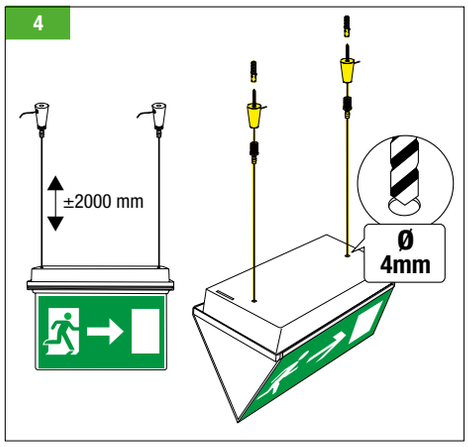

Rif.	Codice *Code*	Descrizione *Description*	Euro
SIRIO / VENERE	8450S	Kit sospensione per bandiera *Suspension kit for double sided diffuser.*	21,00

5

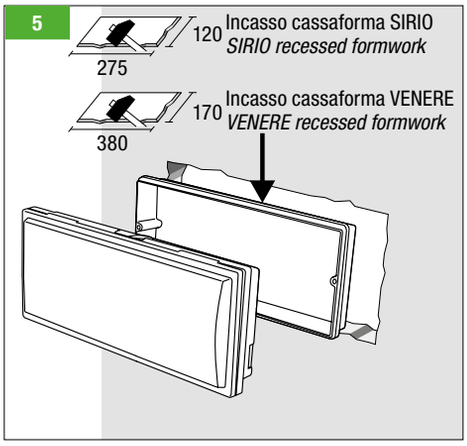

Rif.	Codice *Code*	Descrizione *Description*	Euro
SIRIO	R00330	Scatola da incasso *Built-in mounting box*	4,50
VENERE	R00334	Scatola da incasso *Built-in mounting box*	5,50

6

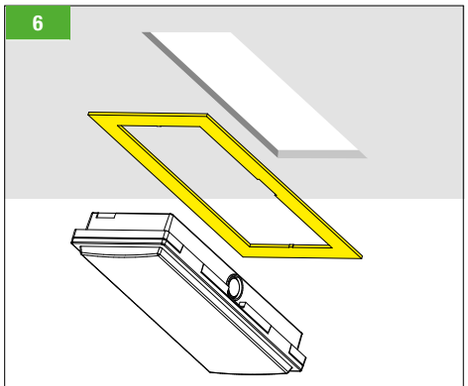

SIRIO - L.300 X H.145 X P.3mm
VENERE - L.405 X H.180 X P.3mm

Rif.	Codice *Code*	Descrizione *Description*	Euro
SIRIO	R00331	Cornice per incasso *Flush mounting frame*	11,00
VENERE	R00332	Cornice per incasso *Flush mounting frame*	19,00

7

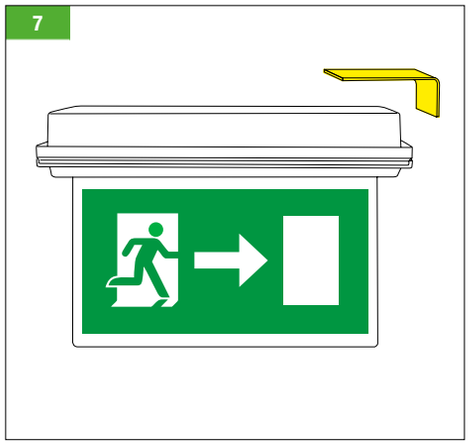

Rif.	Codice *Code*	Descrizione *Description*	Euro
SIRIO / VENERE	R00342	Staffa 90° per bandiera *90° bracket for double sided diffuser.*	7,50

8

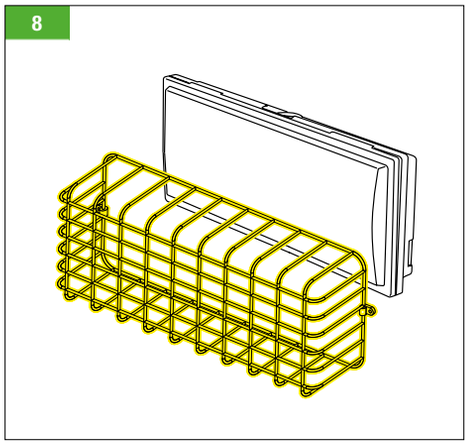

Rif.	Codice *Code*	Descrizione *Description*	Euro
SIRIO / VENERE	R00365	Griglia di protezione antivandalo *Anti-vandalism protection grid*	33,00

9

Rest-mode vedi pagina 204/E
Rest-mode see page 204/E

SOLO PER VERSIONI AUTOTEST
ONLY FOR AUTOTEST VERSION

Rif.	Codice *Code*	Descrizione *Description*	Euro
SIRIO / VENERE	R00325	Comando centralizzato per l'inibizione dell'emergenza *Centralized command for emergency inhibition (Controller Rest-mode)*	77,00

LED Sirio - LED Venere

accessori non inclusi
not included accessoires

MADE IN ITALY

10

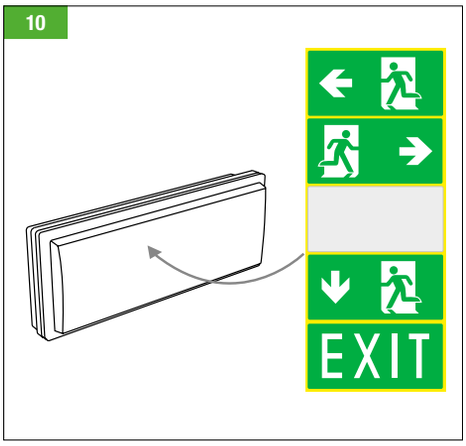

11

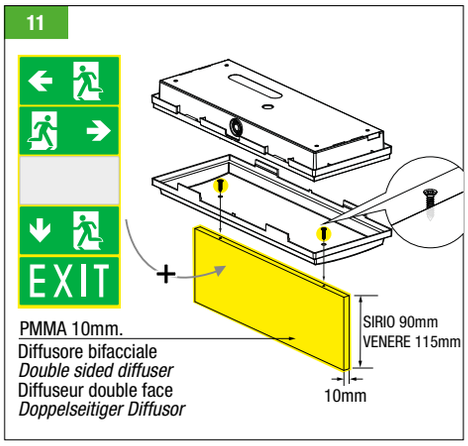

12

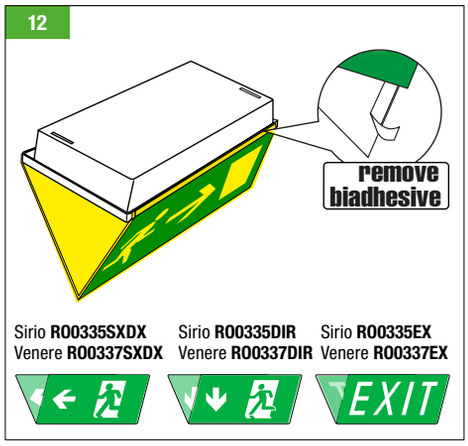

Rif.	Codice *Code*	Descrizione *Description*	DV* (m)	Euro
SIRIO	**R00320**	5 segnali di sicurezza adesivi	18	9,00
VENERE	**R00322**	5 *safety signs adhesives*	22	11,00

*DV=Distanza di visibilità in metri - *Visibility distance in meter*

Rif.	Codice *Code*	Descrizione *Description*	DV* (m)	Euro
SIRIO	**R00335**	Kit Supporto PMMA e 5 segnali (adesivi)	9	28,50
VENERE	**R00337**	*Kit PMMA support and 5 signs adhesives*	11	37,00

*DV=Distanza di visibilità in metri - *Visibility distance in meter*

Rif.	Codice *Code*	Descrizione *Description*	DV* (m)	Euro
SIRIO	**R00335SXDX**	SX - DX	32	15,00
	R00335DIR	diritto- *straight*		
	R00335EX	exit		
VENERE	**R00337SXDX**	SX - DX	40	25,00
	R00337DIR	diritto- *straight*		
	R00337EX	exit		

*DV=Distanza di visibilità in metri - *Visibility distance in meter*

vedi *See* 10 | vedi *See* 11

Segnali di sicurezza in policarbonato opalino 0,5mm. con adesivo sul retro per facilitarne l'installazione
Opal polycarbonate safety signs 0,5mm. with adhesive on the back to facilitate installation

Adesivo segnale SX
Adhesive sign SX

Adesivo segnale DX
Adhesive sign DX

Adesivo segnale BASSO
Adhesive sign BOTTOM

Adesivo segnale EXIT
Adhesive sign EXIT

Adesivo segnale NEUTRO
Adhesive sign NEUTRAL

Istruzioni di montaggio adesivo segnale di sicurezza
Assembly instructions adhesive safety sign

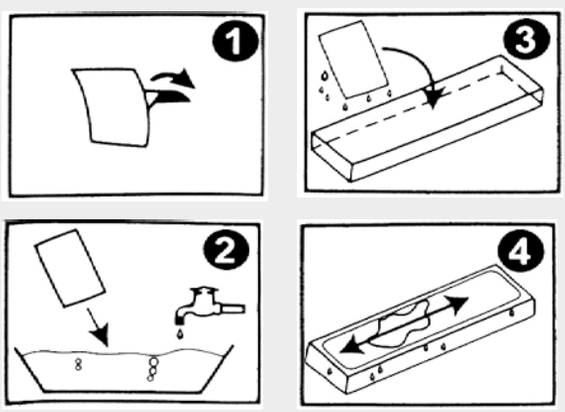

vedi *See* 12

Segnali di sicurezza in policarbonato opalino 1mm.
Polycarbonate safety signs 1mm.

Segnale bifacciale sinistra/destra
Double sided left/right safety signs
Sirio **R00335SXDX**
Venere **R00337SXDX**

Segnale bifacciale diritto
Double sided straight safety signs
Sirio **R00335DIR**
Venere **R00337DIR**

Segnale bifacciale EXIT
Double sided EXIT safety signs
Sirio **R00335EX**
Venere **R00337EX**

Kit LED Signum Direction Autotest

MADE IN ITALY

Potenza*:	24W	***Power*:***	*24W*
Alimentazione:	220-240V~, 110V~ a richiesta.	***Current:***	*220-240V~, 110V~ on request.*
Funzionamento:	SA (Sempre accesa) - SE (Solo Emergenza)	***Functioning:***	*M (Maintained) - N/M (Non-Maintained)*
Conforme alle norme:	EN60598-1; EN60598-2-2; EN60598-2-22; EN62471; EN62031; EN61347-1; EN61347-2-7; EN1838; UNI11222	***According to standard:***	*EN60598-1; EN60598-2-2; EN60598-2-22; EN62471; EN62031; EN61347-1; EN61347-2-7; EN1838; UNI11222*
Grado di protezione:	IP40	***IP Degree:***	*IP40*
Inibizione:	vedi tabella	***Inibition:***	*See table*
Autonomia:	1h, 3h	***Autonomy:***	*1h, 3h*
Temperatura ambiente:	-20°C ÷ +50°C.	***Ambient temperature:***	*-20°C ÷ +50°C.*
Installazioni:	incasso controsoffitto.	***Installation:***	*recessed false ceiling.*
Alimentatore:	driver elettronico a corrente costante con batteria inclusa.	***Driver:***	*Electronic constant current driver included battery.*
Corpo:	Alluminio bianco RAL 9003, orientabile.	***Body:***	*White Aluminum RAL 9003, orientable.*
Sorgente:	Modulo LED 4000k a richiesta 3000K o 6000K	***Light source:***	*LED module 4000K on demand 3000K or 6000K*
Ottica:	Diffondente	***Optic:***	*Narrow*
Schermo:	Policarbonato opale	***Shield:***	*Opal polycarbonate*

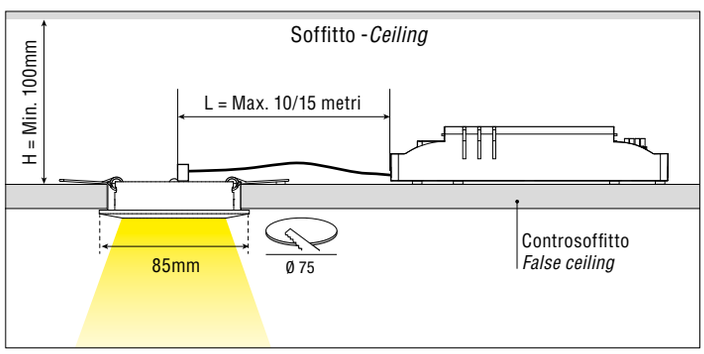

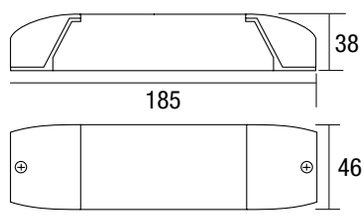

SIGNUM

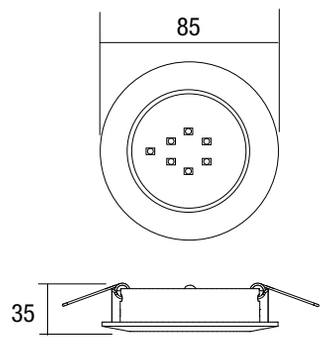

DIRECTION

Accessori non inclusi - *Not included accessoires*

1 vedi /see pag.204/E

2

2 Batteria di ricambio
Replacement battery

	Codice	Descrizione/*Description*	Euro
1	**R00325**	CONTROLLER REST-MODE	77,00
2	**R00397**	SIGNUM - AL - 5m di cavo di prolunga - 5m extension cable	21,00
3	**00PB1100**	Batteria Ni-Cd 3,6V - 1,6 Ah - Battery Ni-Cd 3,6V - 1,6 Ah	11,00

Apparecchio conforme alla norna EN1838: requisiti illuminotecnici dei sistemi di illuminazione di emergenza
lighting fitting complies with the EN1838 standard: lighting requirements for emergency lighting systems

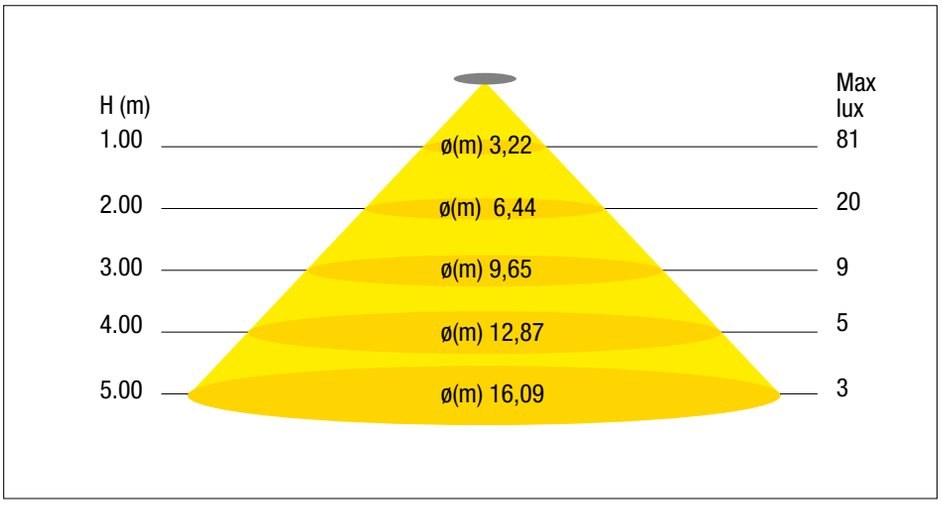

Vin 220-240V | 50/60Hz | IP40 | IK06 | +40 C° -20

Kit LED Signum Direction

Descrizione *Description*	Potenza* *Power* W	Versione *Version*		Autonomia *Autonomy* h.	Inibizione *Inhibition* switch + rest mode	Batteria *Battery*	Flusso medio *Average flow* SE lm	SA lm	n°LED	Assorb. max W SE	SA	Pcs	Codice *Code*	Euro
KITSIGNUM IP40 24 SA-SE 1H AT C	24	SE	SA	1 (3)	SI	NiCd 3,6V 1,6Ah	180	180	6	1,5	6	10	8436REL120	75,00

Ⓝ NEMKO - Certificato di sicurezza e compatibilità elettromagnetica - *Safety and electromagnetic compatibility certificate.*
*Potenza indicativa per il confronto con tubo fuorescente (a parità di lumen prodotti) - *Power indicative by comparison with fluorescent tube (at the same produced lumen)*

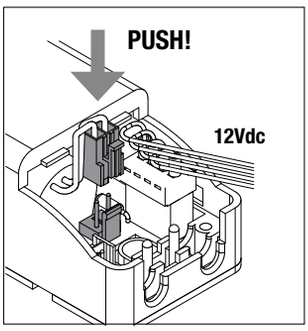

Collegamento batteria.
Battery connection.

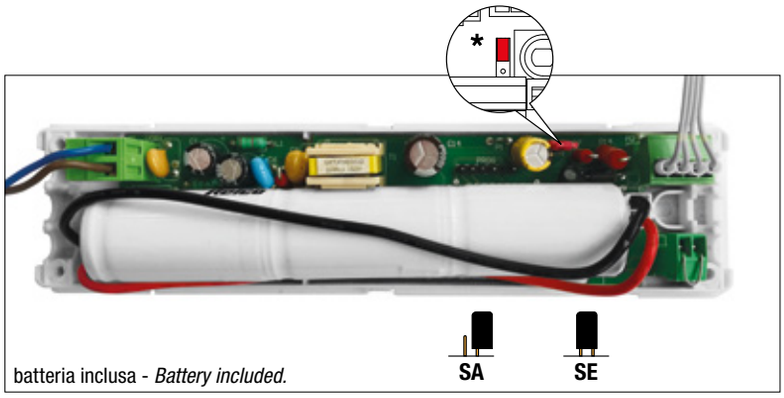

batteria inclusa - *Battery included.*

* Selezione SE-SA tramite jumper posto a bordo dell' alimentatore.
* *M; N-M selection via jumper located on board of the driver.*

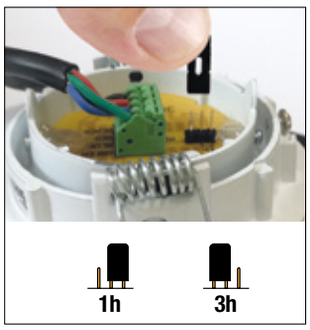

Selezione dell'autonomia tramite jumper posto a bordo della lampada.
Autonomy selection via jumper located on board of the lamp.

Indicatori LED Autodiagnosi - *LED indicator Autotest*

	Fisso - *Fixed light*	Lampeggiante - *Flashed light*
Verde - *Green*	Batteria carica *Battery charged*	Batteria in carica *Battery in charge*
Rosso - *Red*	Lampada guasta *Lamp fail*	Batteria guasta e / o e autonomia insufficiente *Battery fail and/or* *insufficient autonomy*
Arancio - *Orange*	Lampada inibita in assenza di rete *Lamp inhibited in no* *mains condition*	Inibizione test funzionale e di autonomia *Functional and autonomy* *tests inhibited*

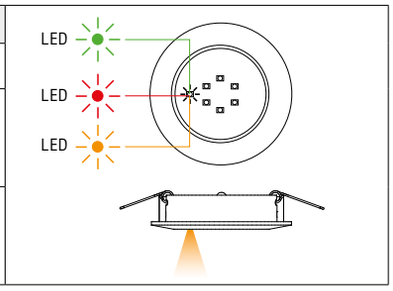

MADE IN ITALY

Dotazione degli impianti secondo la norma CEI 64-8

Requisiti per l'illuminazione di sicurezza negli appartamenti

Per non rimanere improvvisamente al buio la Norma CEI 64-8 prescrive l'installazione di lampade ad accensione automatica in caso di mancanza di tensione.
Si consiglia di mettere almeno una lampada di emergenza in ogni stanza a seconda dei mq. Sicuramenti i locali dove devono essere presenti una o più lampade d'emergenza sono, cucina e bagno.
La normativa prevede che le lampade devono essere fisse e non estraibili.

livello 1 (ECO)
Un apparecchio in bagno e uno in cucina.

livello 2 (STANDARD)
Un apparecchio in bagno uno in cucina e uno nel corridoio.

livello 3 (PLUS)
Un apparecchio in ogni stanza.

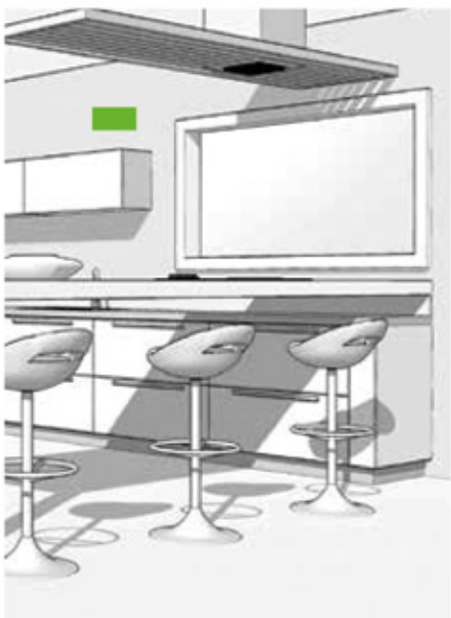

2 Lampade di Emergenza

3 Lampade di Emergenza

... Lampade di Emergenza

LED Cuculo

MADE IN ITALY

LED Cuculo 503

IP40

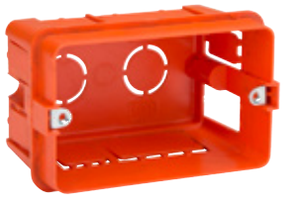

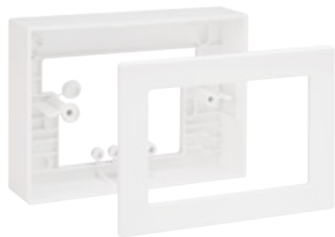

IP54

LED Cuculo 503-54

Griglia di protezione anti vandalo inclusa
Anti vandalism protection grid included

LED Cuculo 60-54

IP54

Griglia di protezione anti vandalo inclusa
Anti vandalism protection grid included

MADE IN ITALY

LED Cuculo

Potenza*:	6 - 11W	***Power*:***	*6 - 11W*
Alimentazione:	220-240V~, 110V~ a richiesta.	***Current:***	*220-240V~, 110V~ on request.*
Funzionamento:	SA (Sempre accesa) - SE (Solo Emergenza)	***Functioning:***	*M (Maintained) - N/M (Non-Maintained) .*
Conforme alle norme:	EN60598-1; EN60598-2-2; EN60598-2-22; EN62471; EN62031; EN61347-1; EN61347-2-13.	***According to standard:***	*EN60598-1; EN60598-2-2; EN60598-2-22; EN62471; EN62031; EN61347-1; EN61347-2-13.*
Grado di protezione:	IP40 o IP 54	***IP Degree:***	*IP40 or IP54*
Inibizione:	vedi tabella	***Inibition:***	*See table*
Autonomia:	1h, 2h	***Autonomy:***	*1h, 2h*
Temperatura ambiente:	-20°C ÷ +50°C.	***Operating ambient temperature:***	*-20°C ÷ +50°C.*
Installazioni:	Soffitto, parete, binario trifase, incasso controsoffitto.	***Installation:***	*Ceiling, wall, three-phase track, recessed false ceiling.*
Alimentatore:	driver elettronico a corrente costante.	***Driver:***	*Electronic constant current driver.*
Corpo:	Policarbonato bianco RAL 9003.	***Body:***	*White polycarbonate RAL 9003.*
Sorgente:	Modulo LED	***Light source:***	*LED module*
Ottica:	Simmetrica	***Optic:***	*Simmetrical*
Schermo:	Policarbonato opale schermo alluminio antivandalo 503-54	***Shield:***	*Opal polycarbonate* *Aluminium anti-vandalism protection shield 503-54*

* Potenza indicativa per il confronto con lampada di emergenza con tubo fuorescente (a parità di lumen prodotti).

** Power indicative by comparison with emergency lamps with fluorescent tube (at the same produced lumen).*

Accessori non inclusi - *Not included accessoires*

da ordinare separatamente - *to be ordered separately*

Fig.	Descrizione/*Description*	Codice/Code	Euro
1	Scatola sporgente per 503 - *Protuding box for 503*	503BOX	5,00
2	Kit 5 segnali di sicurezza adesivi - *Kit 5 safety signs adhesives*	RO0323	7,00

1 Cod. 503BOX per Cuculo 503 e 503-54
Cod. 503BOX for Cuculo 503 and 503-54

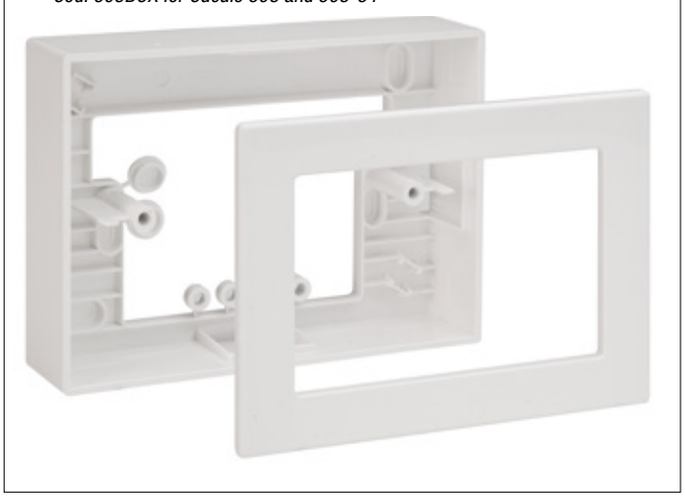

LED CUCULO 503-54

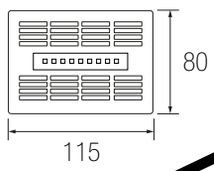

LED CUCULO 503

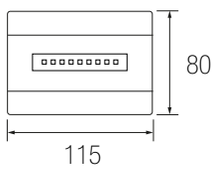

LED Cuculo 503-54+Cod. **503BOX**+Cod. **503GRI**
Sporgente - Wall mounting

LED Cuculo 503 + Cod. **503BOX**
Sporgente - Wall mounting

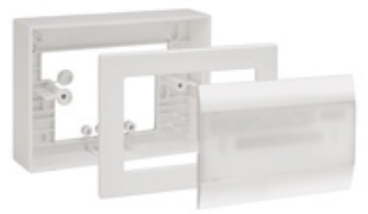

2 **LED Cuculo 503**+ Cod. **RO0323**

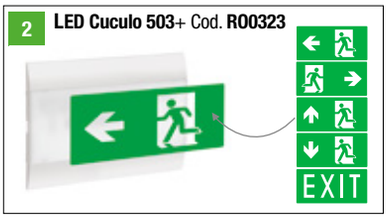

Batteria di ricambio- *Replacement battery*

Fig.	Descrizione/*Description*	Code	Euro
4)	Batteria - Battery 2,4V - 800mAh - SE / SA	00PB1800	6,00
5)	Batteria - Battery 2,4V - 1600mAh - HSE	00PB1600	7,00

4) Cod. 00PB1800

5) Cod. 00PB1600

LED Cuculo

LED Cuculo 503

LED Cuculo 503 - 54

LED Cuculo ø 60 - 54

Incasso - *Recessed*

Incasso cartongesso
Recessed plasterboard

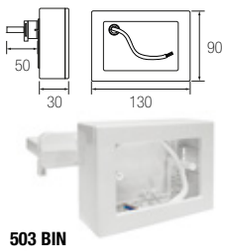

503 BIN
BOX + adattatore trifase
Three-phase adapter+BOX
Euro 30,00

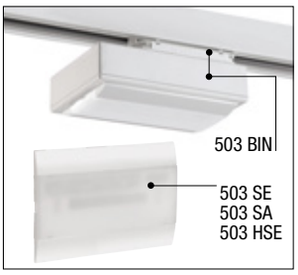

Esempio di installazione a binario trifase.
Tree-phase track installation.

220-240 Vac | 110 Vac a richiesta on demand | 50/60 Hz | IP40 | IK07 | 850° | +40 C° -20

LED Cuculo 503

Descrizione *Description*	Potenza* *Power* W	Versione *Version*		Autonomia** *Autonomy* h.	Inibizione *Inhibition* switch	Batteria *Battery Ni-Cd* Volt	Batteria *Battery Ni-Cd* Ah	Ricarica *Recharge* h.	Flusso medio *Average flow* SE lm	Flusso medio *Average flow* SA lm	n° LED	Assorb. max W SE	Assorb. max W SA	Pcs	Codice *Code*	Euro
CUCULO IP40 11 SE 1H V X	11	SE		1(3)	NO	2,4	0,8	12	120	-	5	1,7	-	10	503SE	35,00
CUCULO IP40 11 SA-SE 1H V X	11	SE	SA	1(3)	NO	2,4	0,8	12	120	50	9	1,7	2,2	10	503SA	50,00
CUCULO IP40 11 SE 2H V H	11	SE		2(6)	NO	2,4	1,6	24	120	-	5	1,9	-	10	503HSE	37,50

Incasso - *Recessed*

Incasso cartongesso
Recessed plasterboard

Incasso - *Recessed*

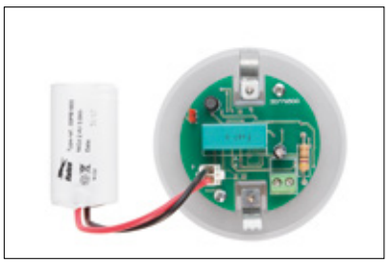

220-240 Vac | 110 Vac a richiesta on demand | 50/60 Hz | IP54 | IK10 | 850° | +40 C° -20

LED Cuculo 503 - 54

Descrizione *Description*	Potenza* *Power* W	Versione *Version*		Autonomia** *Autonomy* h.	Inibizione *Inhibition* switch	Batteria *Battery Ni-Cd* Volt	Batteria *Battery Ni-Cd* Ah	Ricarica *Recharge* h.	Flusso medio *Average flow* SE lm	Flusso medio *Average flow* SA lm	n° LED	Assorb. max W SE	Assorb. max W SA	Pcs	Codice *Code*	Euro
CUCULO IP54 11 SE 1H V X	11	SE		1(3)	NO	2,4	0,8	12	120	-	5	1,7	-	10	503SE-54	30,00
CUCULO IP54 11 SA-SE 1H V X	11	SE	SA	1(3)	NO	2,4	0,8	12	120	50	9	1,7	2,2	10	503SA-54	40,00
CUCULO IP54 11 SE 2H V H	11	SE		2(6)	NO	2,4	1,6	24	120	-	5	1,9	-	10	503HSE-54	35,00

LED Cuculo ø60 - 54

Descrizione *Description*	Potenza* *Power* W	Versione *Version*	Autonomia** *Autonomy* h.	Inibizione *Inhibition* switch	Batteria *Battery Ni-Cd* Volt	Batteria *Battery Ni-Cd* Ah	Ricarica *Recharge* h.	Flusso medio *Average flow* SE lm	n° LED	Assorb. max W SE	Pcs	Codice *Code*	Euro
CUCULO IP54 6 SE 1H V X	6	SE	1(3)	NO	2,4	0,8	12	60 (20)	2	1,7	10	60SE-54	35,00

*Puissance indicative pour la comparaison avec tube fluorescent (à lumen produits égal) - *Indikative Leistung für den Vergleich mit Leuchtstoffröhren (mit der gleichen Anzahl von produzierten Lumen).*

**En retirant le Jumper interne, l'autonomie triple et le flux lumineux diminue se 1/3 - *Das Entfernen des internen Jumpers verdreifacht die Autonomie und reduziert den Lichtstrom um 1/3.*

MADE IN ITALY

LED KEYEMER

Emergenza 1 modulo per scatola 503 con attacco Keystone
Emergency 1 module for box 503 with Keystone connection

Potenza*:	0,5W	***Power*:***	*0,5W*
Alimentazione:	220-240V~.	***Current:***	*220-240V~.*
Funzionamento:	SA (Sempre accesa) - SE (Solo Emergenza)	***Functioning:***	*M (Maintained) - N/M (Non-Maintained) .*
Conforme alle norme:	EN60598-1; EN60598-2-2; EN60598-2-22; EN62471; EN62031.	***According to standard:***	*EN60598-1; EN60598-2-2; EN60598-2-22; EN62471; EN62031*
Grado di protezione:	IP20	***IP Degree:***	*IP20*
Inibizione:	vedi tabella	***Inibition:***	*See table*
Autonomia:	1h, 2h	***Autonomy:***	*1h, 2h*
Temperatura ambiente:	-20°C ÷ +40°C.	***Operating ambient temperature:***	*-20°C ÷ +40°C.*
Installazioni:	Incasso da scatola 503 con aggancio "KEYSTONE.	***Installation:***	*Flush mounting from box 503 with "KEYSTONE" coupling.*
Alimentatore:	driver elettronico.	***Driver:***	*Electronic driver.*
Corpo:	Policarbonato trasparente.	***Body:***	*Transparent polycarbonate.*
Sorgente:	LED	***Light source:***	*LED*
Ottica:	Simmetrica.	***Optic:***	*Symmetric.*
Schermo:	Policarbonato trasparente.	***Shield:***	*Transparent polycarbonate.*

Punti di forza:
- Compatibile con le principali serie civili mediante adattatori (inclusi).
- Prodotto da incasso con aggancio "KEYSTONE".
- Ingombro da un solo modulo.
- Funzione 2 in 1 SA (Sempre accesa) - SE (Solo Emergenza).
- Consumo <1W.

Strengths;
- *Compatible with the main civil range using adapters (included).*
- *Flush mounting product with "KEYSTONE" coupling.*
- *Single module footprint.*
- *Function 2 in 1 M (Maintained) - N/M (Non-Maintained).*
- *Consumption <1W.*

Dispositivo di Emergenza a LED da incasso con ingombro a un modulo, ideale per applicazioni residenziali. Installazione in serie civili Biticino o Vimar con funzione in modalità sempre accesa (segnapasso) o solo emergenza.

LED flush mounting emergency device with one module footprint, ideal for residential applications. Installation in a Biticino or Vimar civil range functioning in always on mode (stair light) or emergency only.

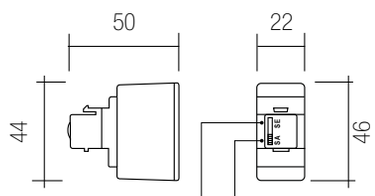

SA = Lampada accesa: SA (sempre accesa) in caso di black-out la luce rimane accesa.

M = *Lamp on: M (Maintained) in case of black-out, the light remains on.*

SE = LED verde acceso: SE (solo emergenza) funzione lampada in emergenza, si accende solo in caso di black-out.

N/M= *LED green on: N/M (Non-Maintained), emergency luminaire function, It turns on only in case of power failure.* .

Accessori non inclusi - *Not included accessoires*

da ordinare separatamente - *to be ordered separately*

Codice/Code		Adattatore Keyemer compatibile con serie civile - *Keyemer adapter compatible with civil range*	Euro
FRT05	1	BTICINO MAGIC AVORIO	6,00
FRT35	2	BTICINO LIVING NERO	6,00
FRT290	3	BTICINO AXOLUTE BIANCO	6,00
FRT200	4	BTICINO AXOLUTE HS DARK	6,00
FRT20	5	VIMAR IDEA NERO	6,00
FRT310	6	VIMAR ARKE' BIANCO	6,00

1

BTICINO MAGIC

2

BTICINO LIVING

3

BTICINO AXOLUTE

4

BTICINO AXOLUTE

5

VIMAR IDEA

6

VIMAR ARKE'

Adattatore Keyemer inclusi nella confezione - *Keyemer adapter included in the package*

	Compatibile con serie civile - Compatible with civil range
7	BTICINO LIVING LIGHT BIANCO
8	BTICINO LIVING LIGHT INTERNATIONAL NERO
9	BTICINO MATIX BIANCO
10	VIMAR PLANA BIANCO
11	VIMAR ARKE' NERO

BTICINO LIVING LIGHT

BTICINO LIVING LIGHT INTERNATIONAL

BTICINO MATIX

VIMAR PLANA

VIMAR ARKE'

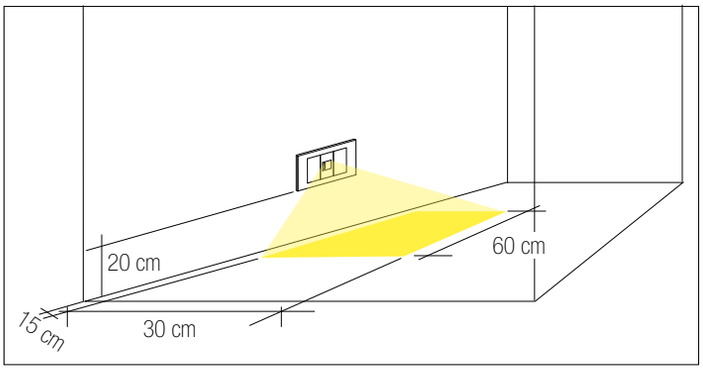

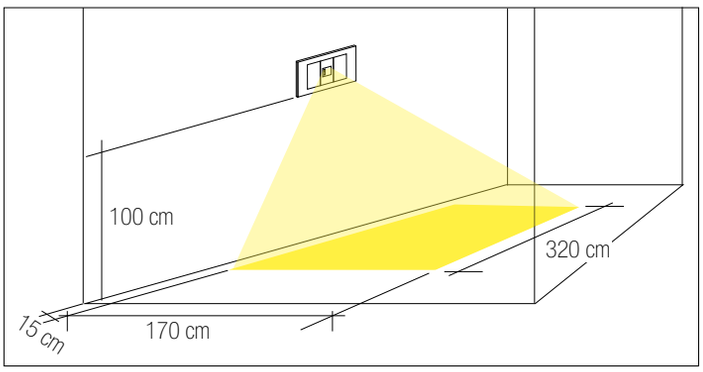

220-240 Vac | 50-60 Hz | IP20 | IK10 | 850° | +40 C° -20

LED KEYEMER

Descrizione *Description*	Potenza *Power* W	Versione *Version*		Autonomia *Autonomy* h.	Inibizione *Inhibition* switch	Batteria *Battery Ni-Mh* Volt	mAh	Ricarica *Recharge* h.	Flusso medio *Average flow* SE lm	SA lm	n° LED	Pcs	Codice *Code*	Euro
KEYEMER IP20 SA-SE 2H V X	0,5	SE	SA	2	NO	3,6	80	8	30	5	1	1	KEI0001	30,00

Sistema centralizzato - Centralized system

Il sistema centralizzato con protocollo DALI attraverso una centrale controlla e/o alimenta tutti gli apparecchi di un impianto di illuminazione.

The centralized system with DALI protocol through a control panel controls and/or supplies all the devices in lighting system.

■ COMFORT ED EFFICIENZA

DALI è un sistema standard condiviso dall'intero settore illuminotecnico. Il protocollo, incluso nella norma degli alimentatori elettronici EN60929, è definito nello specifico nella norma EN62386. Il protocollo DALI consente di far funzionare insieme i controlli dell'illuminazione, i sensori, gli apparecchi di comando, gli alimentatori elettronici e le lampade, comprese quelle d'emergenza, utilizzando una stessa interfaccia (MASTER DALI).

■ I VANTAGGI DEI SISTEMI DALI

- Regolazione dell'intensità luminosa • Individuazione rapida di malfunzionamenti
- Creazione di scenari diversi • Nessun intervento manuale.

DALI consente di gestire l'intero impianto d'illuminazione associando un indirizzo ad ogni apparecchio luminoso. Inoltre è possibile raggruppare e memorizzare i prodotti luminosi oppure isolarne alcuni dal resto dell'impianto. Ad esempio, in questo modo è possibile regolare l'intensità luminosa di specifici gruppi o singoli prodotti illuminanti.
Questa piattaforma intelligente gestisce anche le informazioni sullo stato delle lampade: accensione e spegnimento, status del funzionamento e la potenza del flusso luminoso. Inoltre, questo consente di rilevare in modo facile eventuali guasti nel sistema elettrico in quanto vengono raccolti ciclicamente messaggi sullo stato di ogni periferica. Tali impostazioni possono essere modificate senza intervenire fisicamente sull'impianto per riprogrammare la regolarità dei controlli.

■ DALI ED EMERGENZA

Il più grande vantaggio reso disponibile dal DALI nel contesto dell'Emergenza è quello di avere un unico bus di campo per collegare l'illuminazione ordinaria e l'illuminazione di emergenza.
Questo semplifica notevolmente il cablaggio dell'impianto (bus) e e la programmazione di tutto il sistema di illuminazione.
Collegando le lampade SIRIO LED e VENERE LED al bus DALI esse vengono indirizzate automaticamente.

Lo Standard EN62386-202 permette:

- Il controllo dello stato della sorgente luminosa (Lampada LED).
- Il controllo della batteria.
- Fare o schedulare test funzionali o di autonomia sul singolo apparecchio, per gruppi o sull'intero impianto.
- Controllare l'intensità luminosa sugli apparecchi (SE) solo emergenza o (SA) Sempre accesa.

■ *COMFORT AND EFFICIENCY*

DALI is a standard system shared by the entire lighting sector. The protocol, included in the electronic power supply unit standard EN60929, is defined specifically in EN standard 62386. The DALI protocol allows lighting controls, sensors, control devices, electronic power supply units and lamps, including emergency lamps, to be operated simultaneously by using the same interface (MASTER DALI).

■ *ADVANTAGES OF DALI SYSTEMS*

- *Light intensity adjustment • Quick malfunction identification*
- *Creation of different scenarios • No manual operation.*

DALI enables to manage the entire lighting system by associating an address to each lighting device. It is also possible to group and store the lighting products or to isolate some of them from the rest of the system. For example, this way it is possible to adjust the light intensity of specific units or individual lighting products.
This smart platform also manages information on the status of the lamps: switch-on and switch-off, operating status and the power of the luminous flux. Additionally, this enables to easily detect any faults in the electrical system as messages on the status of each peripheral device are cyclically stored. These settings can be changed without physically operating on the system to re-program the frequency of the checks.

■ *DALI AND EMERGENCY*

The greatest advantage provided by DALI in the context of Emergency is that of having a single field bus to connect normal lighting and emergency lighting.
This significantly simplifies the wiring of the system (bus) and the programming of the entire lighting system.
By connecting the SIRIO LED and VENERE LED lamps to the DALI bus, they are addressed automatically.
EN Standard 62386-202 enables:

- *To control the status of the light source (LED lamp).*
- *To control the battery.*
- *Make or schedule functional or autonomy tests on the individual device, by units or on the entire system.*
- *Check the luminous intensity on the emergency only (EM) or Always on (AO) devices.*

■ LEGENDA

■ Apparecchio di segnalazione SIRIO LED - VENERE LED con segnali di sicurezza e centralina DALI.
SIRIO LED - VENERE LED signaling device with safety signs and DALI control unit.

■ Lampada d'emergenza SIRIO LED - VENERE LED con interfaccia DALI.
SIRIO LED - VENERE LED Emergency lamp with DALI interface.

■ Apparecchi di illuminazione ordinaria con Driver DALI.
Ordinary lighting fixtures with DALI driver.

■ Tastierino DALI (scene controller).
DALI Keypad (scene controller).

■ Master DALI BUS Power supply (max.6 scenari).
Master DALI BUS Power supply (max.6 scenarios).

■ Sensore DALI
DALI sensor

■ Dali scene controller per pulsante (max.6 scenari).
Dali scene controller for push-button (max.6 scenarios).

Sensore
Sensor

Master
DALI BUS

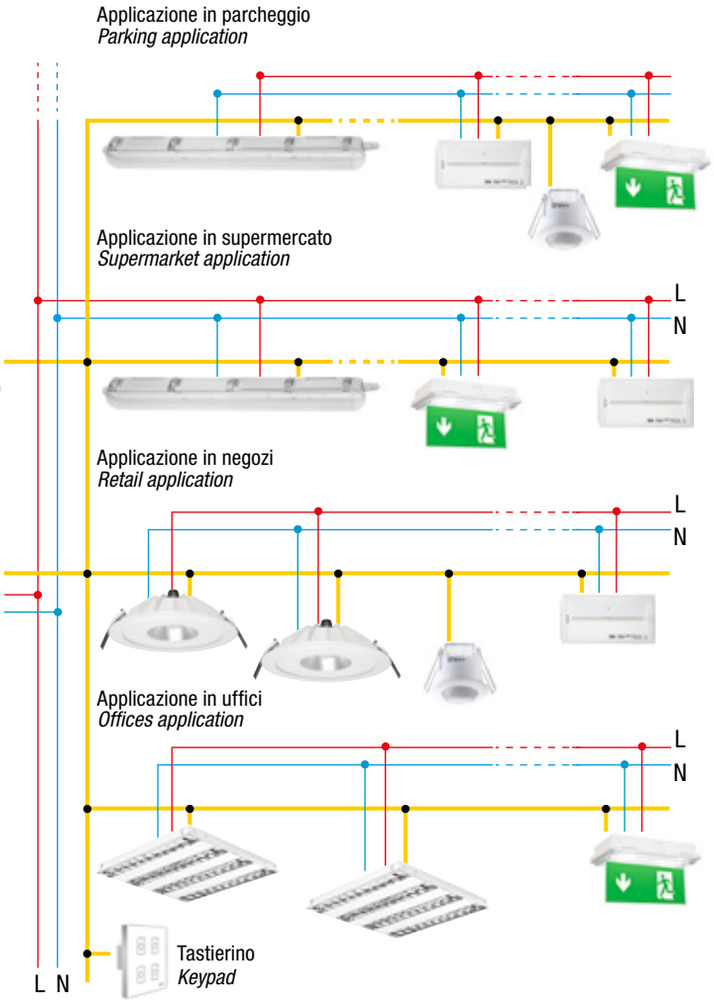

Cos'è il DALI? - *What is DALI?*

DALI: Interfaccia di illuminazione digitale indirizzabile

DALI: Digital Addressable Lighting Interface

DALI: protocollo di comunicazione per sistemi di illuminazione (per ulteriori informazioni vedi pag. 372/C).
I dispositivi abilitati DALI inviano messaggi l'un l'altro lungo il cavo DALI.
Il protocollo DALI viene utilizzato per comunicare tra i controlli (ad esempio comandi rotativi, cursore, touch, timer) e carichi (ad esempio driver LED, dimmer). Per impostare gli scenari o gruppi voluti è necessario avvalersi di un configuratore, ossia un programma per mettere in funzione circuiti DALI via PC. Con il software si impostano i dati di driver e unità di comando in tecnologia DALI.

Standard internazionale DALI: IEC 62386.

Indirizzi massimi per sistema
Massimo 64 dispositivi DALI per circuito DALI.

Polarità:
Le connessioni DALI non sono sensibili alla polarità.

Classificazione di sicurezza del cablaggio DALI:
Il circuito DALI non è SELV. Ciò significa che gli interruttori e il cablaggio devono essere adatti alla tensione di rete.

Quale cavo per il cablaggio DALI?
Il circuito DALI viene installato utilizzando materiale di installazione Standard per la tensione di rete. La tensione di rete e la linea DALI possono essere convogliati nello stesso cavo. Non è quindi necessario disporre di una linea bus separata, ma se necessario è possibile utilizzarne uno.

DALI: *communications protocol for lighting systems (for further information see p. 372/C)*
DALI-enabled devices send messages to each other along DALI cable.
The DALI protocol is used for communicating between controls (e.g. switches, sliders, rotary controls, time clocks) and loads (e.g. LED drivers, dimmers).

DALI international standard: *IEC 62386*
Note: IEC 60929 annex E is the first version of the standard and will be withdrawn in June 2014.

Max. addresses per system
Maximum of 64 DALI devices per DALI circuit

Polarity:
DALI connections are not polarity sensitive.

DALI wiring safety rating:
The DALI circuit is not SELV. This means that the switches and cabling must be suitable for mains voltage.

Which wire for DALI cable?
The DALI circuit is installed using standard installation material for mains voltage. The mains voltage and DALI line may be routed in the same cable. There is therefore no need for a separate bus line, but one can be used if required.

MADE IN ITALY

AT Autotest

Comando centralizzato per l' inibizione dell'emergenza.
Centralised control to inhibit the emergency light.

CARATTERISTICHE TECNICHE

Accessorio a richiesta per inibire le lampade (solo per versioni AUTOTEST) in fase di manutenzione e verifica del corretto funzionamento dell'impianto, inoltre garantisce le operazioni di controllo che devono essere effettuate dal Responsabile della sicurezza secondo il D.Lgs 81/08 del testo unico sulla sicurezza nei luoghi di lavoro.

Il test di autonomia comprende il controllo di tutte le funzioni della lampada in un arco di tempo pari all'autonomia richiesta dalle singole normative ed è effettuato ogni 26 settimane, inoltre è previsto un test di funzionamento ogni 28 giorni, relativo a lampada, batteria e circuito.

Il risultato dei test è visualizzato da led multicolore posizionato sugli apparecchi. Questo garantisce sempre il perfetto controllo del funzionamento e consente un risparmio economico sui costi del personale altrimenti addetto alla manutenzione.

RICARICA A CONTROLLO ELETTRONICO PER RISPARMIARE ENERGIA E RADDOPPIARE LA VITA DELLA BATTERIA

Per ovviare allo spreco di energia causato dalla continua ricarica degli apparecchi di emergenza, Relco ha realizzato un sistema di ricarica che dopo 12 ore (ciclo completo) passa automaticamente ad una fase di autonomia per mantenere la carica contenendo l'assorbimento a meno di un Watt.

Questo sistema riduce lo spreco di energia, limita gli accumuli termici e lo stress della batteria che avrà una durata utile di circa il doppio di quanto si otterrebbe con un circuito convenzionale.

TECHNICAL FEATURES

Optional accessory to inhibit lamps (only for AUTOTEST version) during maintenance and when inspecting correct operation of the system. It also guarantees the control operations which must be carried out by the Safety manager according to Leg. Decree 81/08 of the consolidated act on safety at the work place.

The autonomy test includes controlling all functions of the light within a time span equal to the autonomy required by the individual standards and is carried out every 26 weeks. An operating tests of the light, battery and circuit is also envisioned every 28 days.

The result of the test is displayed by the multi-colour LED installed on the appliances. This always ensures perfect control of operation and saves on expenses which would otherwise be required for maintenance personnel.

ELECTRONICALLY CONTROLLED RECHARGE TO SAVE ENERGY AND TO DOUBLE THE LIFE TIME OF THE BATTERY

To address the problem of wasting energy due to continually recharging the emergency devices, Relco has devised a recharge system which after 12 hours (complete cycle) automatically switches to the autonomy phase to hold the charge while reducing absorption to less than one Watt.

This system reduces the waste of energy, limits thermal storage and stress on the battery, approximately doubling its service life respect to that of a conventional circuit.

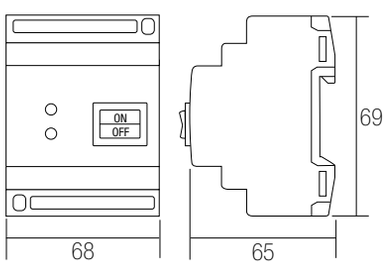

Apparecchio autonomo d'emergenza
Autonomous emergency device

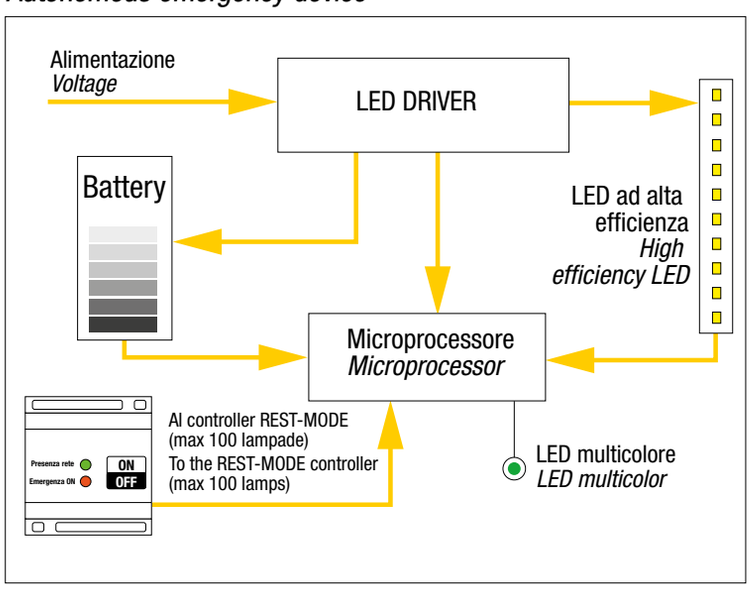

Controller REST-MODE

Descrizione *Description*	Dispositivi gestibili *Manageable devices*	Batteria *Battery*	Installazione *Installation*	Peso weight	Imballo Pcs	Codice *Code*	Euro
KRMSV - 4moduli DIN	100	NiMH 3,6V 0,3Ah	Guida DIN 3,5X7,5	230 g.	10	RO0325	77,00

Indicatori LED - *LED indicator*

Verde - *Green*	Indica la presenza di rete *Showing the network presence*
Rosso - *Red*	Indica lo stato della lampada se inibita *Showing the state of the lamp if inhibited*

Since 1967

Relco Components & Lighting

CATALOGUE 2020
LED Safety Lighting

Italiano

English

www.relcogroup.com

82LAMPEMEII19